Технические характеристики трансформаторов ТМГ 11 мощностью 100 ... 2500 кВ·А классов напряжения 6 ... 35 кВ

Номинальная мощность, кВ•А	Напряжение, кВ		Схема и группа соединения обмоток	Потери, Вт		Напряжение к.з., %	Масса, кг	
	ВН	НН		х.х.	к.з.		масла	полная
25	6; 10	0,4	У/Zн-11	95	680	4,0	70	260
40	6; 10	0,4	У/Zн-11	120	950	4,0	70	300
100	6; 10	0,23	У/Ун-0	290	1970	4,5	120	490
		0,4	У/Ун-0 У/Zн-11		1970 2270	4,5 4,7		
	8,05	0,38	Ун/Д-11		1970	4,5		
	15	0,4	У/Ун-0 У/Zн-11		1970 2270	4,5 4,7		
	27,5		У/Ун-0	320	1970	6,5	250	720
	35		У/Ун-0 У/Zн-11		1970 2270	6,5 6,8		
160	6; 10	0,23	У/Ун-0	410	2600	4,5	175	670
		0,4	У/Ун-0 Д/Ун-11 У/Zн-11		2600 2900 2900	4,5 4,5 4,7		
	15		У/Ун-0 У/Zн-11		2600 2900	4,5 4,7		
	27,5		У/Ун-0	480	2650	6,0	310	980
	35		У/Ун-0 У/Zн-11		2650 3100	6,0 6,8		
250	6,3	0,4	У/Ун-0 Д/Ун-11	570	3700 4200	4,5	225	920
	6; 10	0,23	Ун/Д-11		3700			
		0,4	У/Ун-0 Д/Ун-11 У/Zн-11		3700 4200 4200	4,5 4,5 4,7		
	10,5		У/Ун-0		3700	4,5		
	15		У/Ун-0 Д/Ун-11		3700 4200			
	27,5		У/Ун-0	630	3700	6,5 6,5 6,8	420	1290
	35		У/Ун-0 У/Zн-11		3700 4200			
400	6; 10	0,23	Ун/Д-11	830	5400	4,5	305	1255
		0,4	У/Ун-0 Д/Ун-11 Ун/Д-11		5400 5600 5400			
	8,15	0,38	Ун/Д-11		5400			
	15	0,4	У/Ун-0, Д/Ун-11		5800			
	27,5		У/Ун-0		5500	6,5	570	1680
	35		У/Ун-0					
630	6; 10	0,4	У/Ун-0, Д/Ун-11	1060	7450	5,5	450	1860
	27,5		У/Ун-0	1100	8700	6,5	706	2450
	35							
1000	6; 10	0,4	У/Ун-0, Д/Ун-11	1400	10800	5,5	725	2750
1250	6; 10	0,4	Д/Ун-11	1650	13500	6,0	875	3250
1600	6; 10	0,4	Д/Ун-11	2150	16500	6,0	1170	4250
2500	6; 10	0,4	Д/Ун-11	2600	26500	6,0	1800	6680
	35	6...10	У/Д-11	3000	23500	6.0	1850	6750

Трансформаторы ТМГ11 мощностью 25 и 40 кВ•А

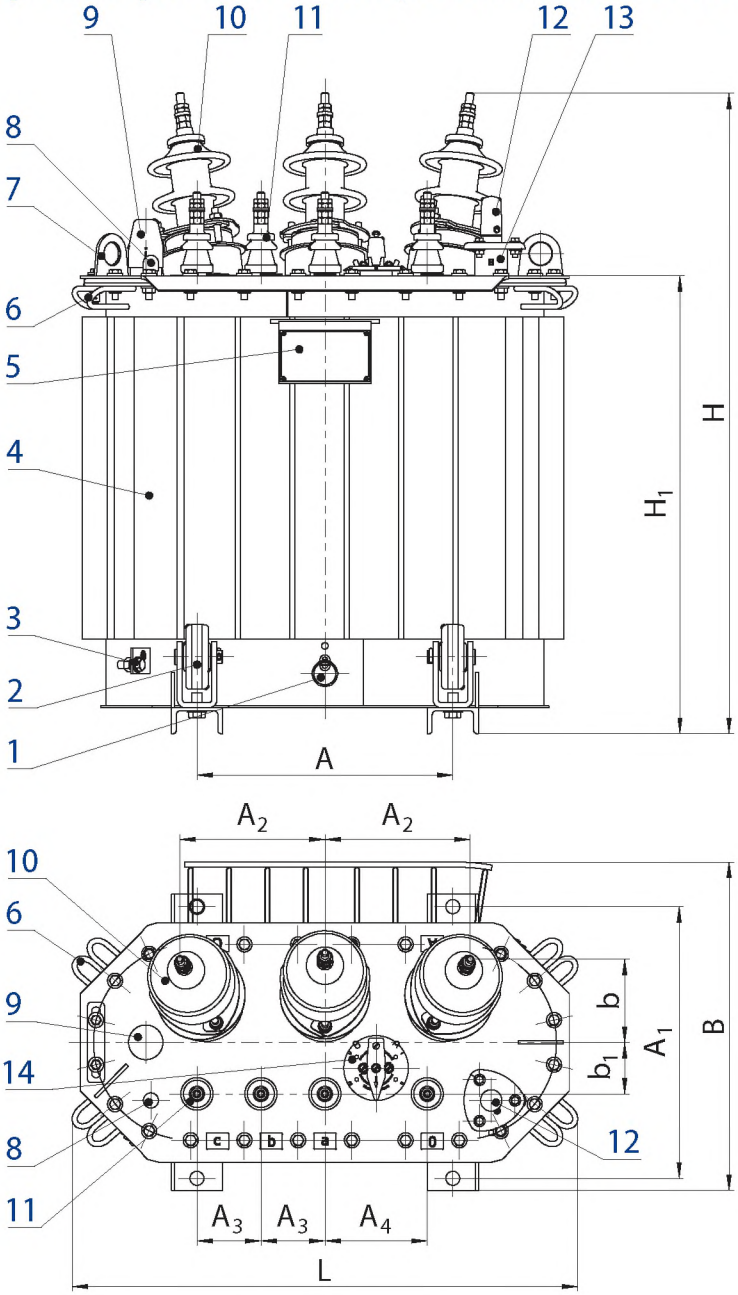

1 – пробка сливная;
2 – ролики транспортные (устанавливаются по заказу потребителя);
3 – зажим заземления;
4 – бак;
5 – табличка;
6 – скоба для крепления при транспортировании;
7 – серьга для подъема трансформатора;
8 – карман термометра;
9 – маслоуказатель;
10 – ввод ВН;
11 – ввод НН;
12 – предохранительный клапан;
13 – патрубок для заливки масла;
14 – переключатель.

Мощность, кВ•А	Размеры, мм										
	L	B	H	H_1	A	A_1	A_2	A_3	A_4	b	b_1
25	800	525	950	683	400	350	207	100	160	140	80
40	800	525	1020	711	400	350	230	100	160	130	80

При установке роликов транспортных размеры H, H1 увеличиваются на 94 мм

Трансформаторы ТМГ11 мощностью 100 ... 400 кВ•А

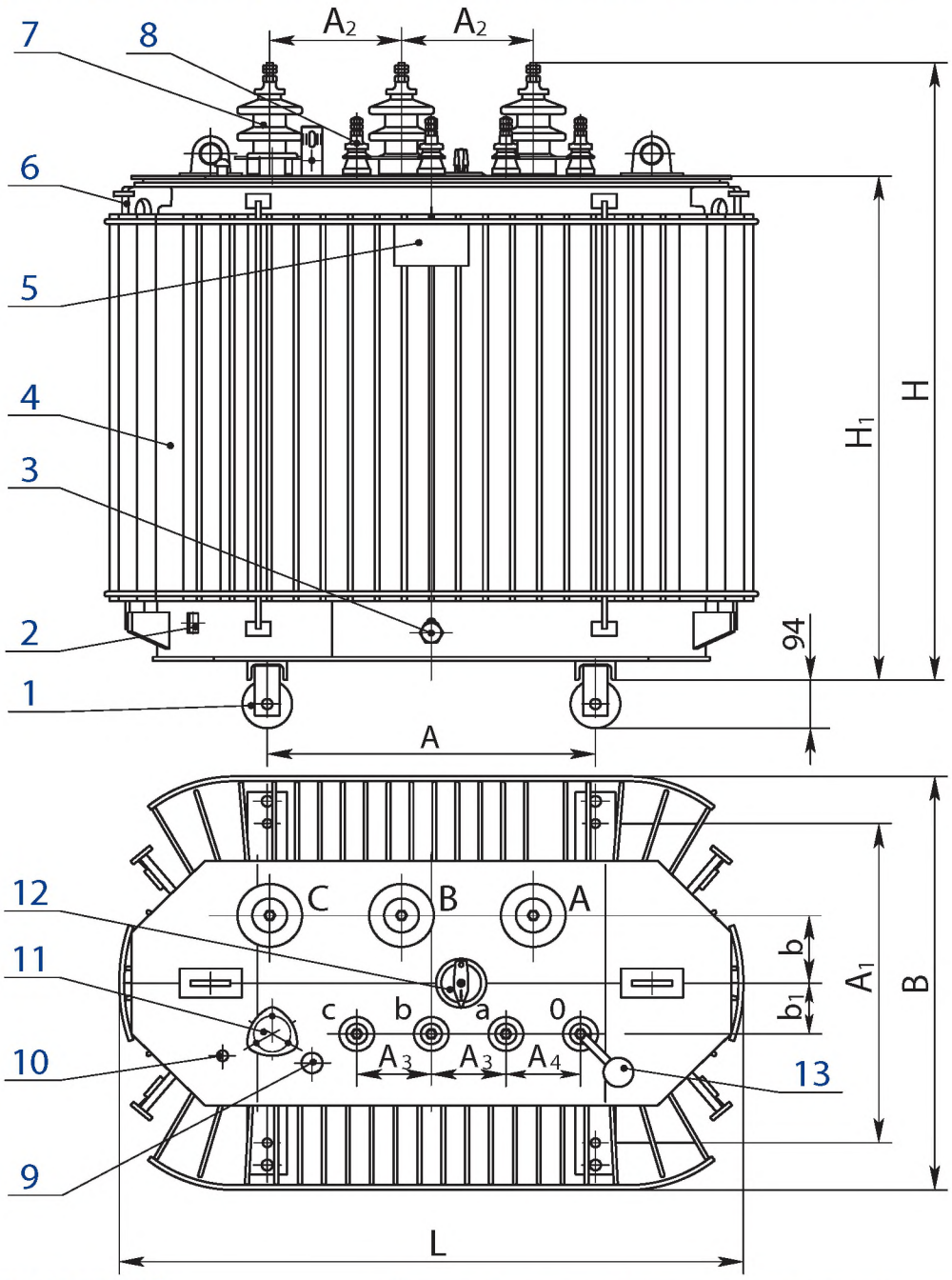

1-ролик транспортный;
2-зажим заземления;
3- пробка сливная;
4-бак;*
5-табличка;
6-серьга для подъёма трансформатора;
7-ввод ВН;
8-ввод НН;
9-маслоуказатель;
10-гильза для стеклянного термометра и термобаллона манометрического термометра;
11- патрубок для заливки масла;
12- переключатель;
13-пробивной предохранитель (устанавливается по заказу потребителя).

Мощность, кВ•А	Напряжение ВН, кВ	Размеры, мм										
		L	B	H	H_1	A	A_1	A_2	A_3	A_4	b	b_1
100	6; 8,5; 10	935	730	1060	770	450	450	185	100	210	75	100
	15	935	730	1220	770	450	450	270	100	210	85	100
	27,5; 35	1300	795	1555	1010	550	550	430	100	100	195	130
160	6; 10	1020	755	1185	910	550	550	185	100	100	110	120
	15	1020	755	1320	910	550	550	270	100	100	110	120
	27,5; 35	1375	860	1620	1065	660	660	430	100	100	195	130
250	6; 6,3; 10; 10,5	1140	820	1270	970	550	550	200	150	150	140	120
	15	1140	820	1405	970	550	550	270	150	150	140	120
	27,5; 35	1490	955	1700	1160	660	660	430	100	100	220	160
400	6; 8,5; 10	1350	855	1321	1041	660	660	265	150	150	140	105
	15	1350	855	1456	1041	660	660	265	150	150	140	105
	27,5; 35	1560	970	1800	1255	660	660	430	150	150	240	125

** - графика рисунка соответствует трансформатору мощностью 400 кВ•А*

Трансформаторы ТМГ11 мощностью 630 ... 1600 кВ•А

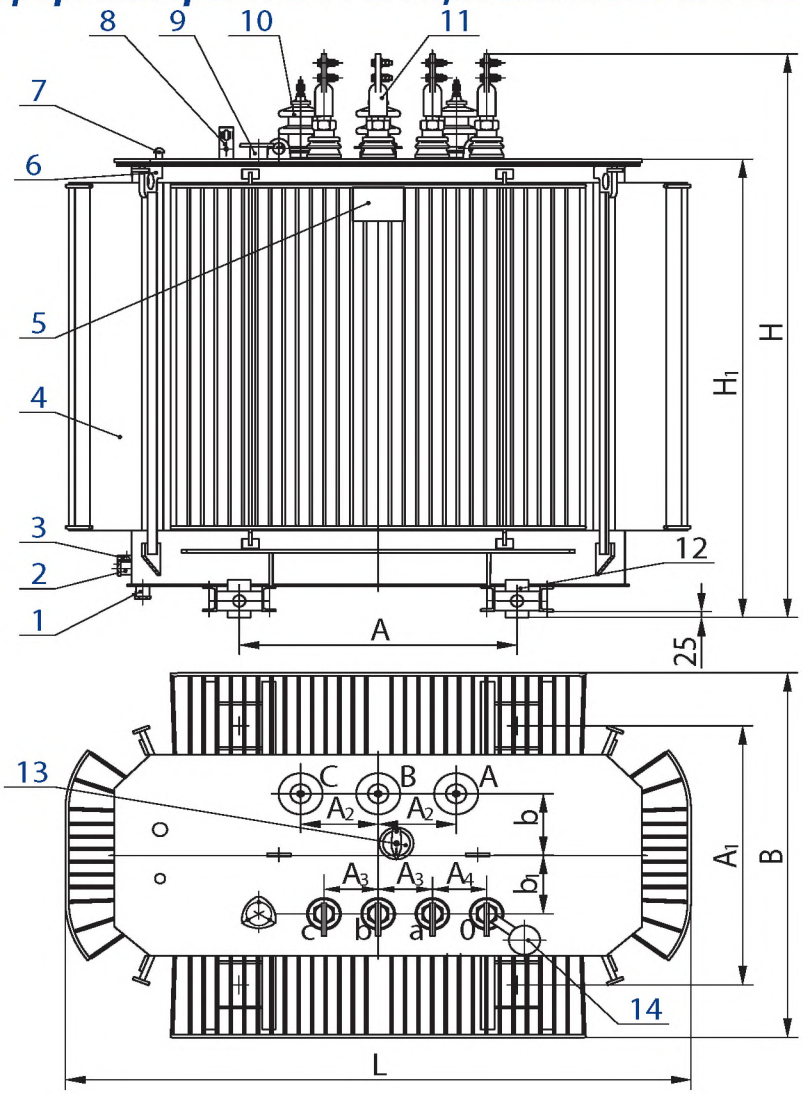

Мощность, кВ•А	Напряжение ВН, кВ	Размеры, мм										
		L	B	H	H_1	A	A_1	A_2	A_3	A_4	b	b_1
630	6; 10	1545	1000	1540	1230	820	820	230	135	135	170	170
	27,5; 35	1570	1200	2050	1495	820	820	500	135	135	200	160
1000	6; 10	1550	1135	1860	1470	820	820	230	135	135	160	150
1250	6; 10	1825	1130	2020	1610	820	820	230	160	160	190	90
1600	6; 10	2060	1260	2170	1775	820	820	230	160	160	195	180

1 - пробка для удаления остатков масла (в трансформаторе мощностью 1600 кВ А);
2 - пробка сливная;
3 - зажим заземления;
4 - бак;*
5 - табличка;
6 - серьга для подъема трансформатора;
7 - гильза для стеклянного термометра и термобаллона манометрического термометра;
8 - маслоуказатель;
9 - патрубок для заливки масла;
10 - ввод ВН;
11 - ввод НН;
12 - ролик транспортный;
13 - переключатель;
14 - пробивной предохранитель (устанавливается по заказу потребителя).

** - графика рисунка соответствует трансформатору мощностью 1250 кВ•А*

Минский электротехнический завод
имени В. И. Козлова
ул. Уральская, 4, г. Минск, 220037, Республика Беларусь
т/ф: (+375 17) 398-92-02, 330-23-36, 398-87-80
E-mail: omt@metz.by http://www.metz.by

Технические характеристики трансформатора ТМГ11-2500/35-УХЛ1, 35/6,3 кВ, У/Д-11

1.	Тип	ТМГ11
2.	Номинальная частота	50 Гц
3.	Номинальная мощность	2500 кВ·А
4.	Номинальное напряжение стороны ВН	35 кВ
5.	Номинальное напряжение стороны НН	6,3 кВ
6.	Номинальный ток стороны ВН	41,2 А
7.	Номинальный ток стороны НН	229 А
8.	Способ, диапазон и ступени регулирования напряжения на стороне ВН ПБВ	± 2х2,50 %
9.	Потери холостого хода (+15%)	3000 Вт
10.	Потери короткого замыкания при 75 ºС (+10%)	26500 Вт
11.	Напряжение короткого замыкания при 75 ºС (±10%)	6,0 %
12.	Схема и группа соединения обмоток	У/Д-11
13.	Степень защиты токоведущих вводов	IP00
14.	Испытательное напряжение (одноминутное):	
	стороны ВН	85 кВ
	стороны НН	25 кВ
15.	Климатическое исполнение и категория размещения	УХЛ1
16.	Габаритные размеры(max) :	
	длина	2370 мм
	ширина	1450 мм
	высота	2550 мм
17.	Масса трансформатора (+10%)	6750 кг

18. Конструктивные особенности:
    а) отличие сопротивлений постоянному току между отдельными парами зажимов обмотки ВН - не более 4%, обмотки НН - не более 4%
19. Остальные технические требования согласно :
    – ГОСТ 11677-85
    – ТУ РБ 100211261.015-2001

Трансформатор ТМГ11 мощностью 2500 кВ•А

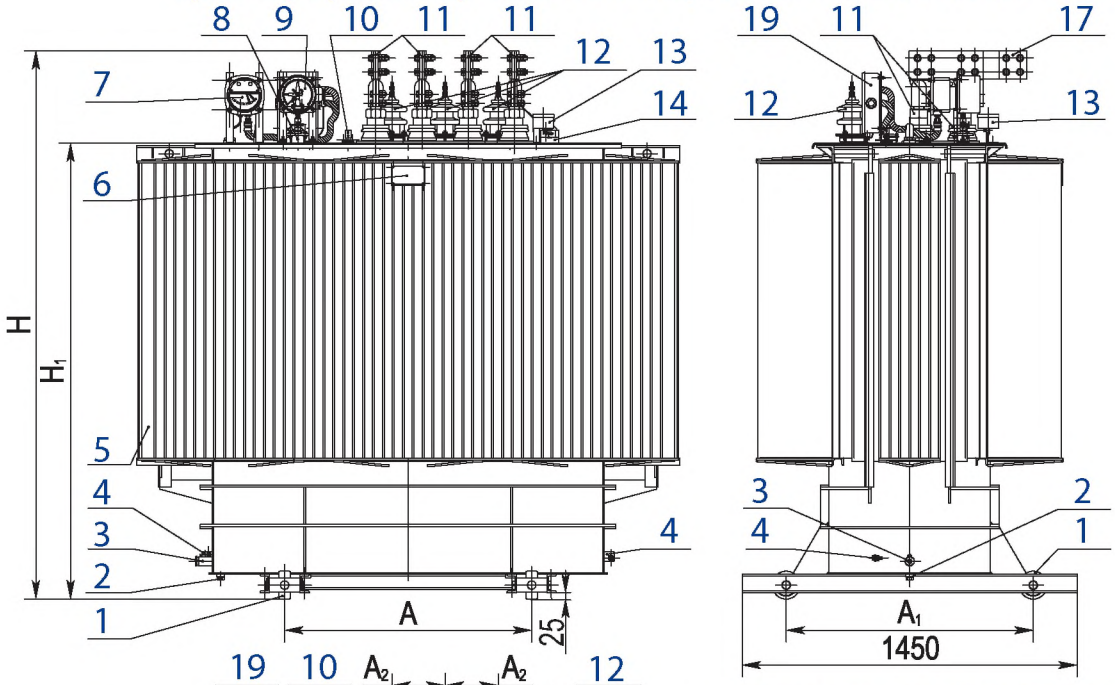

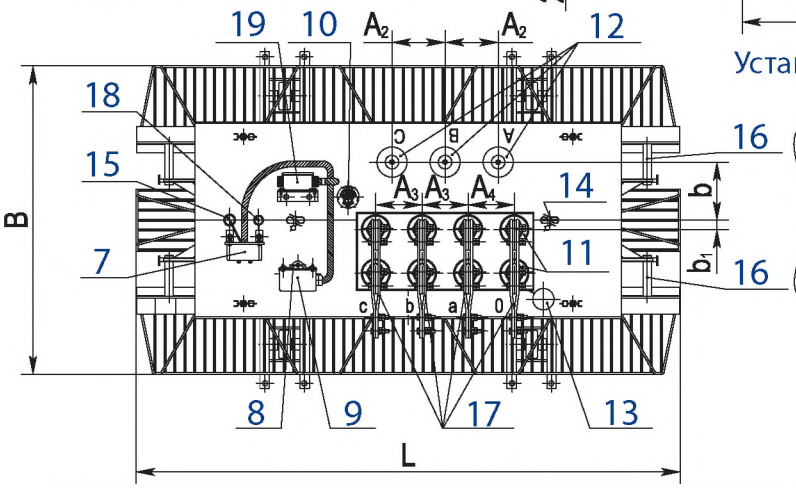

Установка перемычек на вводах НН

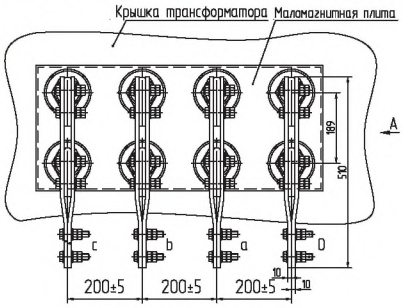

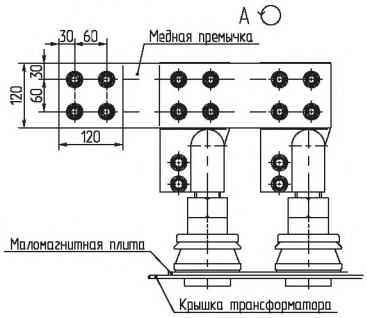

Мощность, кВ•А	Размеры, мм										
	L	B	H	H_1	A	A_1	A_2	A_3	A_4	b	b_1
2500	2370	1450	2380	1965	1070	1070	230	200	200	250	40

1 - ролик транспортный;
2 - пробка для удаления продуктов окисления и остатков масла;
3 - пробка для слива масла;
4 - зажимы заземления;
5 - бак;
6 - табличка;
7 - манометрический термометр (устанавливается по заказу потребителя);
8 - патрубок для заливки масла;
9 - мановакуумметр (устанавливается по заказу потребителя);
10 - привод переключателя;
11 - вводы НН;
12 - вводы ВН;
13 - пробивной предохранитель (устанавливается по заказу потребителя);
14 - серьга для подъема крышки;
15 - гильза для установки термобаллона термометра;
16 - узел для подъема трансформатора и крепления при транспортировании;
17 - перемычки для вводов НН (поставляются комплектно);
18 - маслоуказатель;
19 - коробка зажимов (устанавливается при заказе мановакуумметра и/или манометрического термометра).